市道 菅田本線　　数量総括表

工　種	種　別	細　別	規　格	単位	計算過程数値	設計計上数値	摘　要
土　工				式		1.0	
	残土処分		土砂	m3	17.1	20	
	法面整形工	盛土法面整形		m2	2.0	2	
法面工				式		1.0	
	法面保護工	盛土法面保護工		m2	2.0	2	
重力式擁壁工				式		1.0	
	作業土工	床　　掘	土砂	m3	73.3	70	
		埋　　戻	C	m3	38.3	40	
		基面整正	土砂	m2	30.5	30	
	2号重力式擁壁						
		コンクリート	18N/mm2	m3	5.6	6	
		型　　枠		m2	12.7	13	
		基礎砕石	RC-40 t=15cm	m2	6.5	7	
	3号重力式擁壁						
		コンクリート	18N/mm2	m3	34.5	35	
		型　　枠		m2	83.0	83	
		基礎砕石	RC-40 t=20cm	m2	31.6	32	
		水抜パイプ	VUφ150	m	2.5	3	
		土砂流出防止網	300×300	枚	3.0	3	
		目地材	t=10mm	m2	1.5	2	
排水工				式		1.0	
	作業土工	床　　掘	土砂	m3	75.8	80	
		埋　　戻	C	m3	64.5	60	
		基面整正	土砂	m2	9.5	10	
	管渠工	重圧管	D800	m	11.2	11	
	吐口工	吐口工		箇所	1.0	1	

市道 菅田本線　　数量総括表

工　種	種　別	細　別	規　格	単位	計算過程数値	設計計上数値	摘　要
構造物撤去工				式		1.0	
	取壊工	コンクリート		m3	10.5	11	
	殻運搬・処分	ｺﾝｸﾘｰﾄ殻		m3	10.5	11	
雑工				式		1.0	
		吐口部復旧工		m	1.4	1	
		コンクリート	18N/mm2	m3	0.9	1	
		型　　枠		m2	4.1	4	
		均しｺﾝｸﾘｰﾄ	18N/mm2	m3	0.1	0	
		均し型枠		m2	0.3	0	
		植石ｺﾝｸﾘｰﾄ	植込石15cm内外 t=15cm	m2	43.0	43	
仮設工				式		1.0	
		締切排水工		箇所	1.0	1	
		仮締切工	大型土のう	袋	2.0	2	
		沈砂池工	〃	袋	2.0	2	
		掛樋工	ポリエチレン パイプφ300	m	22.0	22	
		水替		日	0.4	1	

土工配分表

土量変化率（土砂）C＝　0.9

土量変化率（土砂）L＝　1.2

掘削工(地山量)		
掘削		0.0
掘削(現菅田本線)		59.5
合計		59.5

流用土(地山量)＝ 217.8

盛土工・作業土工			
項目	種別	地山量	盛土量
路床盛土(現菅田本線)		86.4	77.8
路肩盛土(現菅田本線)		2.7	2.4
埋戻C(重力式擁壁)		42.6	38.3
埋戻C(排水工)		71.7	64.5
埋戻(菅田３工区)		14.4	13.0
合計		217.8	

※地山量＝（盛土量)／0.9　道路

※地山量＝（盛土量)／1.0　河川

残土＝175.4+59.5-3.4-217.8＝　13.7

残土＝13.7

作業土工(地山量)		
床掘(重力式擁壁)		73.3
床掘(排水工)		75.8
床掘(菅田３工区)		26.3
合計	土砂	175.4

残土処理(地山量)			
土砂	13.7+3.4	＝	17.1

計　17.1

流用土(ほぐし)	4.0

4.0

大型土のう				
細目	個数		地山量	ほぐし量
礫質土	2.0	仮締切	1.7	2.0
礫質土	2.0	沈砂池	1.7	2.0
合計	4.0		3.4	4.0

3.4

残土処理(地山量)	
土砂	3.4

※地山量：V＝（ほぐし量)／1.2

※大型土のう:V＝ 1.0(m3/袋)

計第　－　表　　土　工　　数量集計表

工種	細別	規格	単位	数量	備考
法面整形					
	盛土法面整形	L(B)	m2	2.0	

計第　－　表　　法面整形工（盛土部）　　数 量 計 算 書

測　点	距　離	盛土法面整形（左側）			測　点	距　離	盛土法面整形（右側）		
		L(B)	平均	面積			L(B)	平均	面積
（横断管復旧部）									
		0.1	---	---					
EC-5	0.6	0.2	0.15	0.1					
	4.7	0.6	0.40	1.9					
合計	5.3			2.0					

計第　－　表　　法 面 工　　数量集計表

工種	細別	規格	単位	数量	備考
法面保護工					
	盛土法面保護工	Lb	m2	2.0	

計第　－　表　　法面工　盛土法面保護工(盛土部)　　数 量 計 算 書

測　点	距　離	盛土法面保護工(左側)			測　点	距　離	盛土法面保護工(右側)		
		Lb	平均	面積			Lb	平均	面積
(横断管復旧部)									
		0.1	---	---					
EC-5	0.6	0.2	0.15	0.1					
	4.7	0.6	0.40	1.9					
合計	5.3			2.0					

計第　－　表　　重力式擁壁工　　数量集計表

工種	細別	規格	単位	数量	備考
作業土工					
	床　　掘	土砂	m3	73.3	
	埋　　戻	C	m3	38.3	
	基面整正	土砂	m2	30.5	
2号重力式擁壁,					
	コンクリート	18N/mm2	m3	5.6	
	型枠		m2	12.7	
	基礎砕石	RC-40　t=15cm	m2	6.5	
3号重力式擁壁					
	コンクリート	18N/mm2	m3	34.5	
	型枠		m2	83.0	
	基礎砕石	RC-40　t=20cm	m2	31.6	
	水抜パイプ	VUφ150	m	2.5	
	土砂流出防止網	300×300	枚	3.0	
	目地材	t=10mm	m2	1.5	

計第　一　表　　重力式擁壁工　　数量集計表

細別	規格	単位	2号重力 左側	3号重力 左側	3号重力 横断管復旧部	3号重力 合計				
コンクリート	18N/mm2	m3	5.6	25.2	9.3	34.5				
型枠		m2	12.7	62.7	20.3	83.0				
基礎砕石	RC-40 t=15cm	m2	6.5	---	---	---				
基礎砕石	RC-40 t=20cm	m2	---	24.4	7.2	31.6				
水抜パイプ	VUφ150	m	0.0	1.5	1.0	2.5				
土砂流出防止網	300*300	枚	0.0	2.0	1.0	3.0				
目地材	t=10mm	m2	0.0	1.5	0.0	1.5				

計第 － 表　　作業土工（重力式擁壁）　　数 量 計 算 書

測　点	距離	床掘			埋戻(C)						基面整正		
		E(SE)	平均	立積	Fu(C)	平均	立積				K	平均	面積
(左側)													
2号3号重力式擁壁													
NO.6+14.180		3.3	---	---	1.9	---	---				1.6	---	---
NO.6+15.830	3.9	2.5	2.90	11.3	1.0	1.45	5.7				1.7	1.65	6.4
		2.8	---	---	1.4	---	---				1.4	---	---
EC-4	1.7	2.8	2.80	4.8	1.4	1.40	2.4				1.4	1.40	2.4
BC-5	6.6	3.8	3.30	21.8	2.0	1.70	11.2				1.4	1.40	9.2
	5.6	3.8	3.80	21.3	2.0	2.00	11.2				1.4	1.40	7.8
SP-5	3.0	5.6	4.70	14.1	3.2	2.60	7.8				1.7	1.55	4.7
小計	20.8			73.3			38.3						30.5
(横断管復旧部)													
3号重力式擁壁	NO8+0.7～NO.8+5.0												
重圧管D800で計上する													
合計	20.8			73.3			38.3						30.5

（土工横断面図）

NO. 6+15. 830

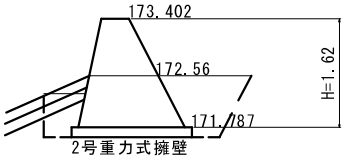

H=1. 62
E（SE）= 2. 5
Fu（C）= 1. 0
K　　= 1. 7

DL=170. 00

NO. 6+14. 180

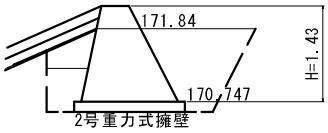

H=1. 43
E（SE）= 3. 3
Fu（C）= 1. 9
K　　= 1. 6

DL=170. 00

2号重力式擁壁　　（左側）

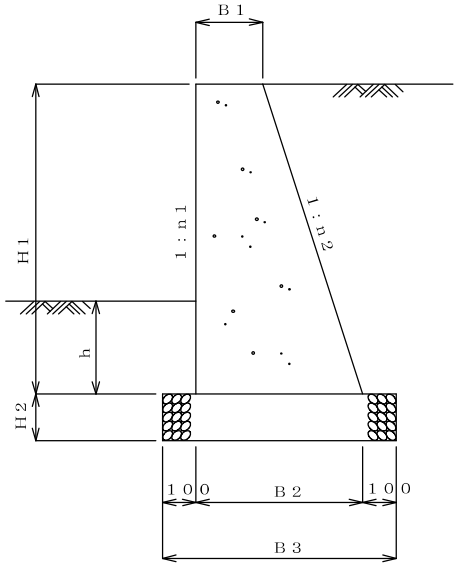

コ　ン　ク　リ　ー　ト	(B1+B2)/2*H1
型　　枠	√1+n1^2*H1+√1+n2^2*H1
基　礎　砕　石	B3

断面数量表

測　点	B1	B2	B3	h	H1	H2	n1	n2	1m当り数量 コンクリート	型　枠	基礎砕石		備　考
NO.6+14.180	0.400	1.401	1.601	1.430	1.430	0.150	0.200	0.500	1.288	3.057	1.601		
NO.6+15.830	0.400	1.534	1.734	0.770	1.620	0.150	0.200	0.500	1.567	3.463	1.734		

測　点	距　離	コンクリート			型　枠			基礎砕石					
		断面積	平均断面積	立　積	長　さ	平均長さ	面　積	長　さ	平均長さ	面　積			
	（m）			（m3）			（m2）			（m2）			
NO.6+14.180		1.288			3.057			1.601					
NO.6+15.830	3.90	1.567	1.428	5.57	3.463	3.26	12.71	1.734	1.668	6.51			
計	**3.90**			5.57			12.71			6.51			
				5.6			**12.7**			**6.5**			

測　点	距　離	直面積			地上面積			備　考
		高　さ	平均高さ	面　積	高　さ	平均高さ	面　積	
	（m）			（㎡）			（㎡）	
NO.6+14.180		1.43			0.00			
NO.6+15.830	3.90	1.62	1.525	5.95	0.85	0.425	1.66	
計	3.90			5.95			1.66	

① 擁 壁

（直面積） （距離）

平均H= 5.95 ／ 3.90 = 1.53 m

② 水抜パイプ

（地上面積） （距離）

平均H= 1.66 ／ 3.90 = 0.43 m

水抜面積（地上面積）

A= （別紙計算書より） = 1.66 m2

水抜ヶ所数

（水抜面積）

1.66 ／ 7.0 （7m2に1ヶ所） = 0.2

= 0 ヶ所

水抜パイプの長さ

平均H 勾配 B1 （水抜ヶ所数）

(0.43 ＊ 0.70 + 0.400) ＊ 0 = **0.0** m

③ 土砂流出防止網 = **0** 枚

④ 目 地 材

目地材ヶ所数（10mに1ヶ所） = 3.9 ／ 10.0 = 0 ヶ所

平均断面積(平均H*1/2*((n1+n2*平均H+B1)+B1)) = 1.43 m2

（平均断面積） （目地材ヶ所数） = **0** m2

1.43 ＊ 0

3号重力式擁壁　　（左側）

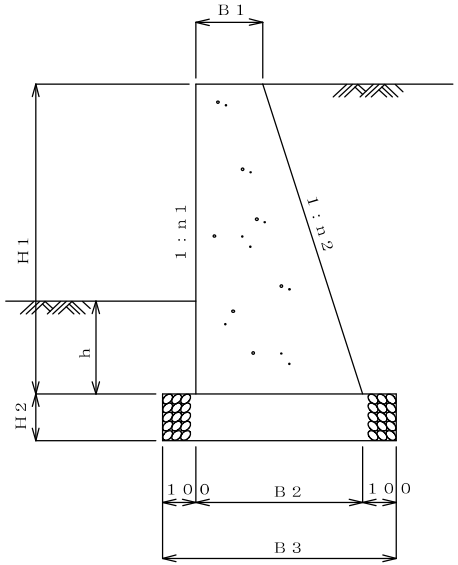

コ　ン　ク　リ　ー　ト	(B1+B2)/2*H1
型　　枠	√1+n1^2*H1+√1+n2^2*H1
基　礎　砕　石	B3

断面数量表

測　点	B1	B2	B3	h	H1	H2	n1	n2	1m当り数量 コンクリート	型　枠	基礎砕石		備　考
NO.6+15.830	0.400	1.157	1.357	0.770	1.620	0.200	0.200	0.267	1.261	3.329	1.357		
EC-4	0.400	1.171	1.371	1.100	1.650	0.200	0.200	0.267	1.296	3.390	1.371		
BC-5	0.400	1.227	1.427	1.140	1.770	0.200	0.200	0.267	1.440	3.637	1.427		
NO.7+9.260	0.400	1.273	1.473	1.170	1.870	0.200	0.200	0.267	1.564	3.843	1.473		
SP-5	0.400	1.469	1.669	1.000	2.290	0.200	0.200	0.267	2.140	4.706	1.669		

測　点	距　離	コンクリート			型　枠			基礎砕石					
		断面積	平均断面積	立　積	長　さ	平均長さ	面　積	長　さ	平均長さ	面　積			
	(m)			(m3)			(m2)			(m2)			
NO.6+15.830		1.261			3.329			1.357					
EC-4	1.70	1.296	1.279	2.17	3.390	3.36	5.71	1.371	1.364	2.32			
BC-5	6.60	1.440	1.368	9.03	3.637	3.514	23.19	1.427	1.399	9.23			
NO.7+9.260	5.60	1.564	1.502	8.41	3.843	3.74	20.94	1.473	1.45	8.12			
SP-5	3.00	2.140	1.852	5.56	4.706	4.275	12.83	1.669	1.571	4.71			
計	**16.90**			25.17			62.67			24.38			
				25.2			**62.7**			**24.4**			

測　点	距　離	直面積			地上面積			備　考
		高　さ	平均高さ	面　積	高　さ	平均高さ	面　積	
	(m)			(㎡)			(㎡)	
NO.6+15.830		1.62			0.85			
EC-4	1.70	1.65	1.635	2.78	0.55	0.700	1.19	
BC-5	6.60	1.77	1.710	11.29	0.63	0.590	3.89	
NO.7+9.260	5.60	1.87	1.820	10.19	0.70	0.665	3.72	
SP-5	3.00	2.29	2.080	6.24	1.29	0.995	2.99	
計	16.90			30.50			11.79	

① 擁 壁

（直面積） （距離）

平均H= 30.50 ／ 16.90 = 1.80 m

② 水抜パイプ

（地上面積） （距離）

平均H= 11.79 ／ 16.90 = 0.70 m

水抜面積（地上面積）

A= （別紙計算書より） = 11.79 m2

水抜ヶ所数

（水抜面積）

11.79 ／ 7.0 （7m2に1ヶ所） = 1.7

= 2 ヶ所

水抜パイプの長さ

平均H 勾配 B1 （水抜ヶ所数）

(0.70 ＊ 0.47 ＋ 0.400) ＊ 2 = **1.5** m

③ 土砂流出防止網 = **2** 枚

④ 目 地 材

目地材ヶ所数（10mに1ヶ所） = 16.9 ／ 10.0 = 1 ヶ所

平均断面積(平均H*1/2*((n1+n2*平均H+B1)+B1)) = 1.48 m2

（平均断面積） （目地材ヶ所数） = **1.48** m2

1.48 ＊ 1

3号重力式擁壁　　（横断管復旧部）

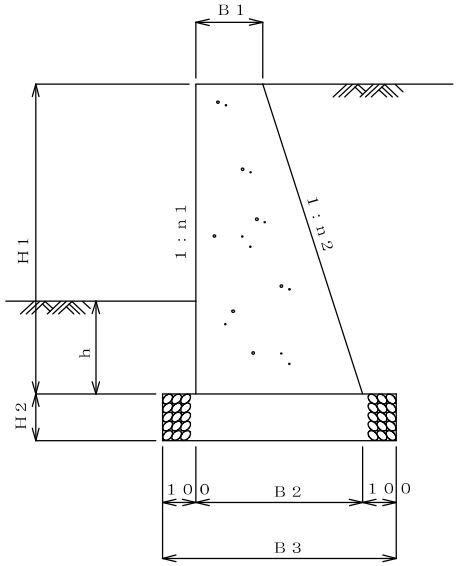

コ　ン　ク　リ　ー　ト	(B1+B2)/2*H1
型　　枠	√1+n1^2*H1+√1+n2^2*H1
基　礎　砕　石	B3

断面数量表

測　点	B1	B2	B3	h	H1	H2	n1	n2	1m当り数量 コンクリート	型　枠	基礎砕石		備　考
NO.8+0.7	0.400	1.521	1.721	1.000	2.400	0.100	0.200	0.267	2.305	4.932	1.721		
EC-5	0.400	1.511	1.711	1.000	2.380	0.100	0.200	0.267	2.274	4.891	1.711		
NO.8+5.0	0.400	1.423	1.623	1.000	2.190	0.100	0.200	0.267	1.996	4.500	1.623		

測　点	距　離	コンクリート			型　枠			基礎砕石					
		断面積	平均断面積	立　積	長　さ	平均長さ	面　積	長　さ	平均長さ	面　積			
	（m）			（m3）			（m2）			（m2）			
NO.8+0.7		2.305			4.932			1.721					
EC−5	0.40	2.274	2.290	0.92	4.891	4.912	1.96	1.711	1.716	0.69			
NO.8+5.0	3.90	1.996	2.135	8.33	4.500	4.696	18.31	1.623	1.667	6.5			
計	**4.30**			9.25			20.27			7.19			
				9.3			**20.3**			**7.2**			

測　点	距　離	直面積			地上面積			備　考
		高　さ	平均高さ	面　積	高　さ	平均高さ	面　積	
	（m）			（㎡）			（㎡）	
NO.8+0.7		2.40			1.40			
EC−5	0.40	2.38	2.390	0.96	1.38	1.390	0.56	
NO.8+5.0	3.90	2.19	2.285	8.91	1.19	1.285	5.01	
計	4.30			9.87			5.57	

① 擁 壁

（直面積） （距離）

平均H= 9.87 ／ 4.30 = 2.30 m

② 水抜パイプ

（地上面積） （距離）

平均H= 5.57 ／ 4.30 = 1.30 m

水抜面積(地上面積)

A= （別紙計算書より） = 5.57 m2

水抜ヶ所数

（水抜面積）

5.57 ／ 7.0 （7m2に1ヶ所） = 0.8

= 1 ヶ所

水抜パイプの長さ

平均H 勾配 B1 （水抜ヶ所数）

(1.30 ＊ 0.47 ＋ 0.400) ＊ 1 = 1.0 m

③ 土砂流出防止網 = 1 枚

④ 目 地 材

目地材ヶ所数（10mに1ヶ所） = 4.3 ／ 10.0 = 0 ヶ所

平均断面積(平均H*1/2*((n1+n2*平均H+B1)+B1)) = 2.16 m2

（平均断面積） （目地材ヶ所数） = 0 m2

2.16 ＊ 0

計第　－　表　　排水構造物工　　数量集計表

工種	細別	規格	単位	数量	備考
作業土工	床　　掘	土砂	m3	75.8	
	埋　　戻	C	m3	64.5	
	基面整正	土砂	m2	9.5	
管渠工	重圧管	D800	m	11.2	横断部
吐口工	吐口工		箇所	1.0	

計第 － 表　　作業土工（排水構造物工）　　数 量 計 算 書

測　点	距離	床掘			埋戻(C)						基面整正		
		E(SE)	平均	立積	Fu(C)	平均	立積				K	平均	面積
(横断管)													
NO.0+0.25		3.2	---	---	2.1	---	---				0.9	---	---
NO.0+2.3	2.1	6.2	4.70	9.9	5.1	3.60	7.6				0.9	0.90	1.9
NO.0+4.0	1.7	9.9	8.05	13.7	8.9	7.00	11.9				0.9	0.90	1.5
NO.0+8.0	4.0	8.2	9.05	36.2	7.1	8.00	32.0				0.9	0.90	3.6
NO.0+10.8	2.8	3.2	5.70	16.0	2.2	4.65	13.0				0.9	0.90	2.5
小計	10.6			75.8			64.5						9.5
合計	10.6			75.8			64.5						9.5

計第　－　表　　排水構造物工（管渠）　　延 長 計 算 書

重圧管D800								
測　点	延長	備考						
（横断管）								
NO.0+0.25	0.0							
NO.0+2.3	2.0							
NO.0+4.0	1.7							
NO.0+8.0	4.0							
NO.0+10.8	2.8							
	0.7							
合計	11.2							

計第　－　表　　重圧管D800　　単位数量計算書

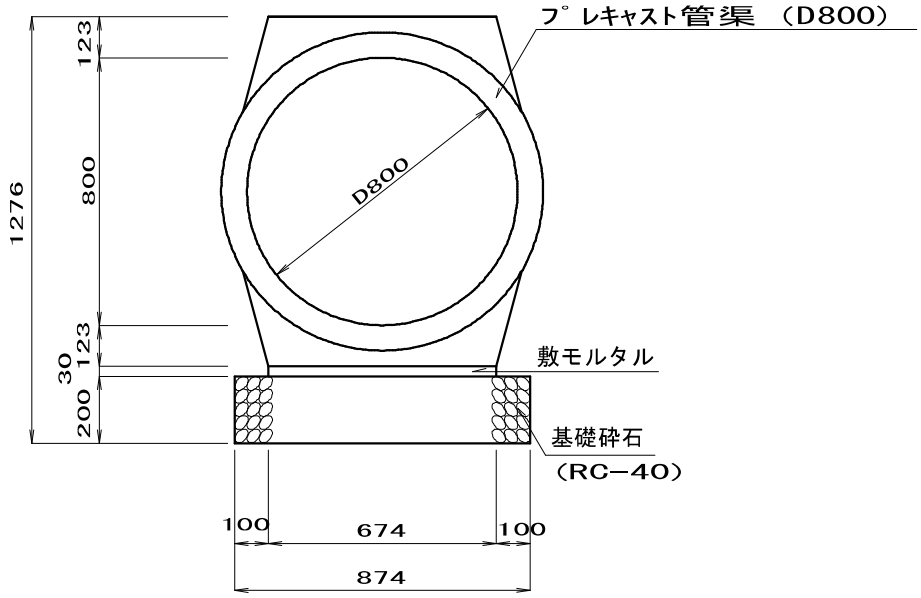

延長：L＝　11.2（m）

10m当り

名　称	規　格	計算式	単位	数量	延長	数量
プレキャスト管渠	D800	10.00/2.00	本	5.000	11.2	5.6
敷モルタル	1:3	0.674×0.03×10.00	m3	0.202	11.2	0.1
基礎砕石	RC-40 t=200	0.874×10.00	m2	8.740	11.2	9.8

計第 － 表　　排水構造物工（吐口工）　　数 量 計 算 書

吐口工								
測　点	箇所	備考						
（横断管部）								
EC-5付近	1.0							
合計	1.0							

計第 － 表　　吐口工　　単位数量計算書

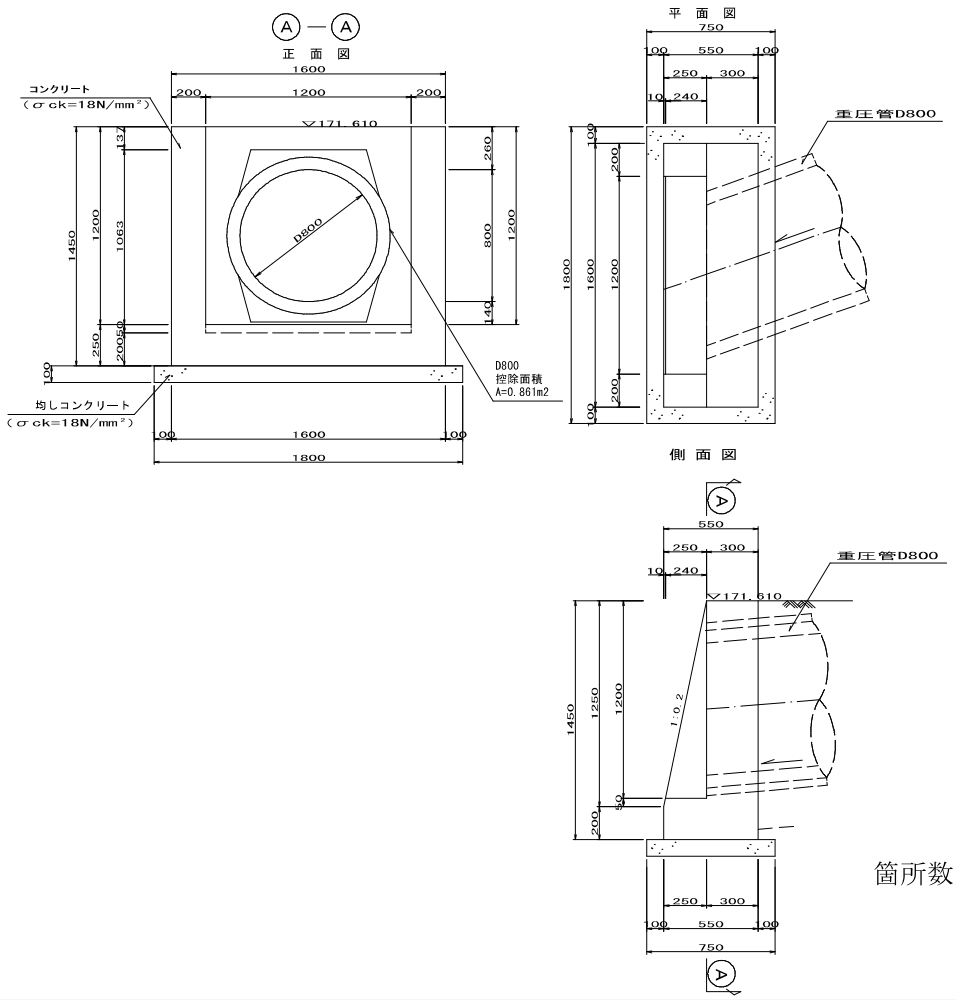

箇所数：N＝　1.0（箇所）

1箇所当り

名　称	規　格	計算式	単位	数量	箇所	数量
コンクリート	18N/mm2	1.450×0.300×1.600 ＝0.696 (0.200×0.250+(0.240+0.250)/2×0.05)×1.600 ＝0.100 0.240×1.200/2×0.200×2 ＝0.058 計 0.696+0.100+0.058 ＝0.854	m3	0.854	1.0	0.9
	控除	重圧管φ800　0.861×0.300=0.258		0.258		
	控除後 数量	0.854-0.258	m3	0.596	1.0	0.6
型　枠	一般型枠	0.550×0.200+(0.550+0.300)/2×1.250×2 ＝1.173 0.240×1.200/2×2 ＝0.288 1.200×1.200-0.861 ＝0.579 1.450×1.600-0.861 ＝1.459 1.250×1.020×0.200×2 ＝0.510 1.600×0.200+0.05×1.020×1.200 ＝0.381 計 1.173+0.288+0.579+1.459+0.510+0.381 ＝4.390	m2	4.390	1.0	4.4
均し コンクリート	18N/mm2	0.75×1.80×0.10	m3	0.135	1.0	0.1
均しコンク リート型枠	一般型枠	(0.75+1.80)×0.10×2	m2	0.510	1.0	0.5

計第　－　表　　構造物撤去工　　数量集計表

工種	細別	規格	単位	数量	備考
取壊工					
	コンクリート		m3	10.5	

計第　－　表　　構造物取壊し　　数 量 計 算 書

測　点	距　離	重力式擁壁			植石コンクリート			吐口工		
		平積	平均	立積		平均	面積	平積	平均	立積
(3号重力式擁壁部)										
					1.1	---	---			
BC-5	2.8				1.2	1.15	3.2			
SP-5	8.6				0.8	1.00	8.6			
小計	11.4						11.8			
		0.5	---	---						
SP-5	5.0	0.5	0.50	2.5						
小計	5.0			2.5						
(横断管復旧部)										
NO.8+0.7		0.6	---	---	1.8	---	---			
EC-5	0.4	0.6	0.60	0.2	1.8	1.80	0.7			
NO.8+5.0	3.9	0.6	0.60	2.3	1.5	1.65	6.4			
小計	4.3			2.5			7.1			
(吐口工・吐口工復旧部)										
								0.5	---	---
EC-5	3.0							0.5	0.50	1.5
小計	3.0									1.5
							18.9			
小計				5.0	0.15×18.9＝		2.8			1.5
重圧管φ600	後頁計算書より									
小計				1.2						
合計				10.5 m3						
		10.5	×2.35＝	24.7 t						

計第　－　表　　構造物取壊し　　延 長 計 算 書

ヒューム管　φ600								
測　点	延長	備考						
（横断管）								
NO.0+0.5	0.0							
NO.0+11.0	10.5							
合計	10.5							

計第 － 表　構造物取壊し(ヒューム管φ600)　　単位数量計算書

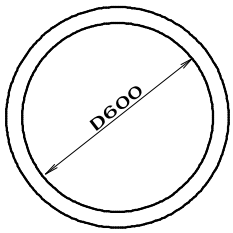

※取壊し数量の算出はヒューム管φ600を適用する

延長：L＝　10.5 (m)

名　称	規　格	計算式	単位	m当り 数量	延長	数量
ヒューム管	φ600	1個当り重量　660kg/個 (L=2.43m)				
		1個当り重量 660.0/2.43	kg	271.6	10.5	2,851.8
		2851.8/2.350=1.214	m3			1.2

計第　－　表　　雑工　　数量集計表

工種	細別	規格	単位	数量	備考
雑工					
	吐口部復旧工		m	1.4	
	コンクリート	18N/mm2	m3	0.9	
	型枠		m2	4.1	
	均しコンクリート	18N/mm2	m2	0.1	
	均し型枠		m2	0.3	
	植石コンクリート		m2	43.0	

計第　－　表　　雑工　　数 量 計 算 書

測　点	距　離	植石ｺﾝｸﾘｰﾄ（左側）			測　点	距　離			
		W	平均W	面積					
（2号3号重力式擁壁部）									
		1.7	---	---					
EC-4	5.6	3.3	2.50	14.0					
	3.8	3.3	3.30	12.5					
		1.1	---	---					
BC-5	2.8	0.8	0.95	2.7					
SP-5	8.6	0.8	0.80	6.9					
小計	20.8			36.1					
（横断管復旧部）									
NO.8+0.7		1.7	---	---					
EC-5	0.4	1.7	1.70	0.7					
NO.8+5.0	3.9	1.5	1.60	6.2					
小計	4.3			6.9					
合計	25.1			43.0					

計第　－　表	植石コンクリート	単位数量計算書

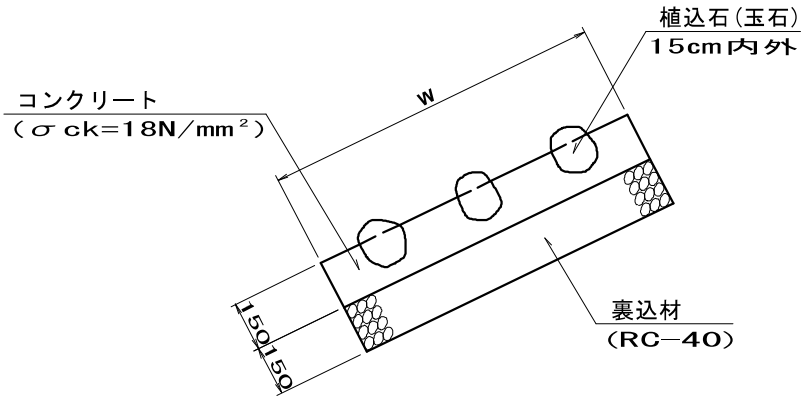

・植石は1㎡当り7個程度使用する。
・植石長の2/3をコンクリートの中に植込むこと。

面積：A＝　43.0 (m2)

10m2当り

名　称	規　格	計算式	単位	数量	面積	数量
玉石	植石用 15cm内外	植石用2/3植込み7個/m2程度	m3	0.210	43.0	0.9
植石コンクリート	18N/mm2	0.15×10.00	m3	1.500	43.0	6.5
裏込材	RC-40 t=150	W×10.00	m2		43.0	43.0

計第　－　表　　吐口部復旧工　　単位数量計算書

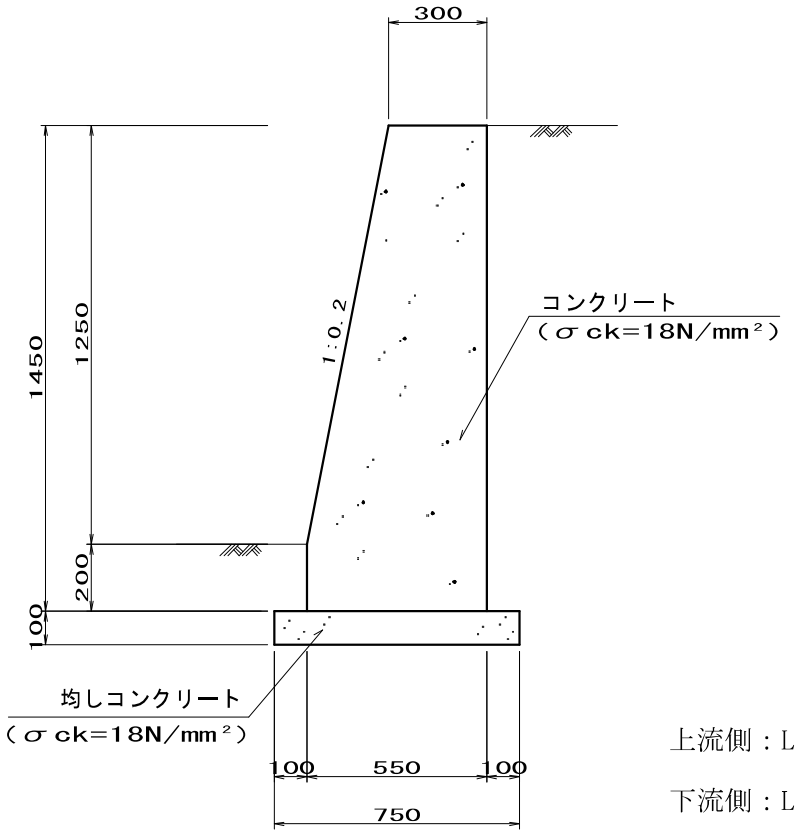

上流側：L＝　0.7

下流側：L＝　0.7

延長：L＝　1.4（m）

10m2当り

名　称	規　格	計算式	単位	数量	箇所	数量
コンクリート	18N/mm2	((0.30+0.55)/2×1.25+0.55×0.20)×1.40	m3	0.898	1.0	0.9
型　枠	一般型枠	(1.25×1.020+0.20+1.45)×1.40	m2	4.095	1.0	4.1
均し コンクリート	18N/mm2	0.75×1.40×0.10	m3	0.105	1.0	0.1
均し型枠	一般型枠	1.40×0.10×2	m2	0.280	1.0	0.3

計第　－　表

仮設工　　数量集計表

工種	細別	規格	単位	数量	備考
仮設工					
	締切排水工		箇所	2.0	
	仮締切工	大型土のう	袋	2.0	
	沈砂池工	大型土のう	袋	2.0	
	掛樋工	ポリエチレンパイプ φ300	m	22.0	
	水替え		日	0.4	

計第　－　表　　大型土のう　　数 量 計 算 書

測　点	距　離	大型土のう（仮締切工）			大型土のう（沈砂池）			掛樋工（ポリエチレンパイプφ300）		
				個			個			延長
		仮設工参考図より			仮設工参考図より			仮設工参考図より		
			N=	4.0		N=	6.0		L=	22.0
		個数×(水深＋0.3)÷(1.08×1.10)			個数×(水深＋0.3)÷(1.08×1.10)					
		＝4×(0.05＋0.3)÷(1.08×1.10)			＝6×(0.05＋0.3)÷(1.08×1.10)					
			＝	1.18		＝	1.77			
			≒	2.0		≒	2.0			
合計				2.0			2.0			22.0

	水　替　対　象　施　工　数　量 （ LWL ＋ 30cm以下の部分とする ）
吐口工 コンクリート　m3	0.4 ÷ 4.5 m3 ／日 = 0.1
吐口部復旧工 コンクリート　m3	0.4 ÷ 4.5 m3 ／日 = 0.1
構造物とりこわし ㎥	0.8 ÷ 19 m3 ／日 = 0.2
合　計	0.4 日

計第 － 表　　吐口工　　（水替）　　単位数量計算書

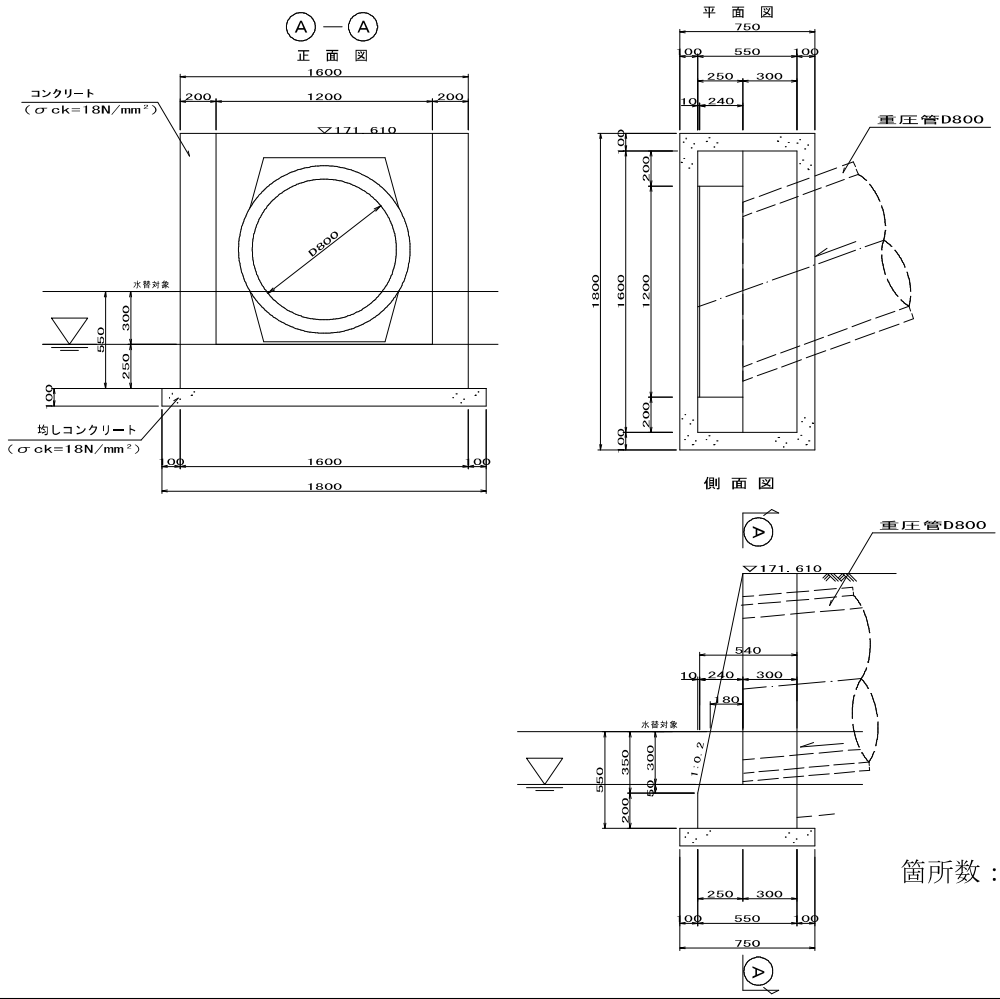

箇所数：N＝　1.0（箇所）

1箇所当り

名　称	規　格	計算式	単位	数量	箇所	数量
コンクリート	18N/mm2	(0.18+0.24)/2×0.30×0.20×2　＝0.025 (0.30×0.30+(0.54+0.55)/2×0.05+0.20×0.55)×1.60＝0.364 計 0.025+0.364　＝0.389	m3	0.389	1.0	0.4

計第 － 表　　吐口部復旧工　　（水替）　　単位数量計算書

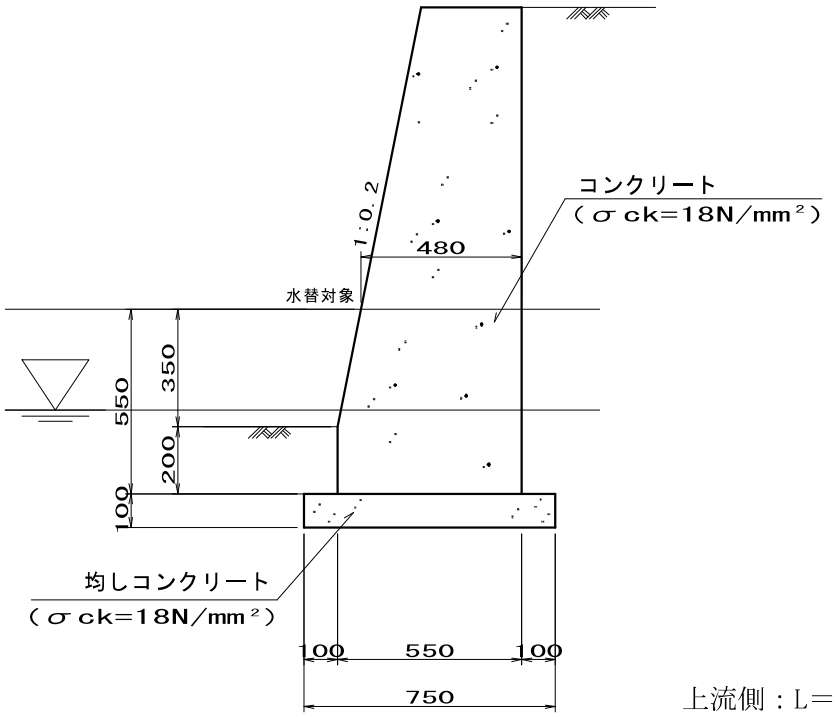

上流側：L＝　0.7

下流側：L＝　0.7

延長：L＝　1.4（m）

10m2当り

名　称	規　格	計算式	単位	数量	箇所	数量
コンクリート	18N/mm2	((0.48+0.55)/2×0.35+0.55×0.20)×1.40	m3	0.406	1.0	0.4